SPITTLER®

Montageanleitung / Manual
Las instrucciones de instalación
Les instructions d'installation
Istruzioni per l'uso / Asennusohjeet

SL 740

Stehleuchte / Free-standing luminaire
Luminaria de pie / Luminaire sur pied
Piantana / Lattiavalaisin

1

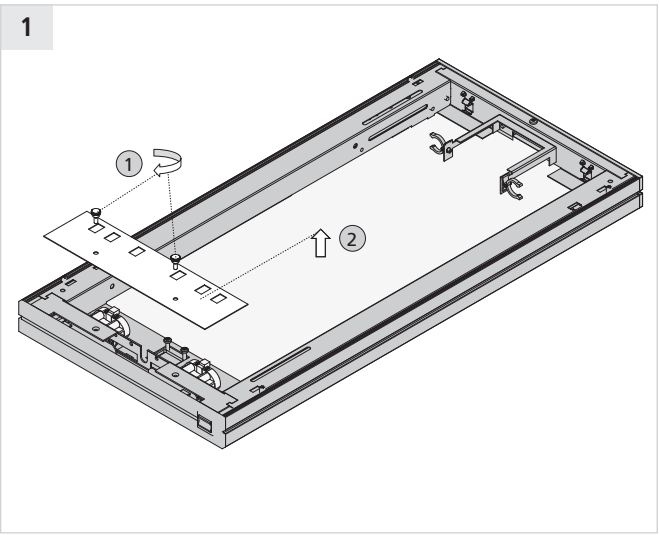

2

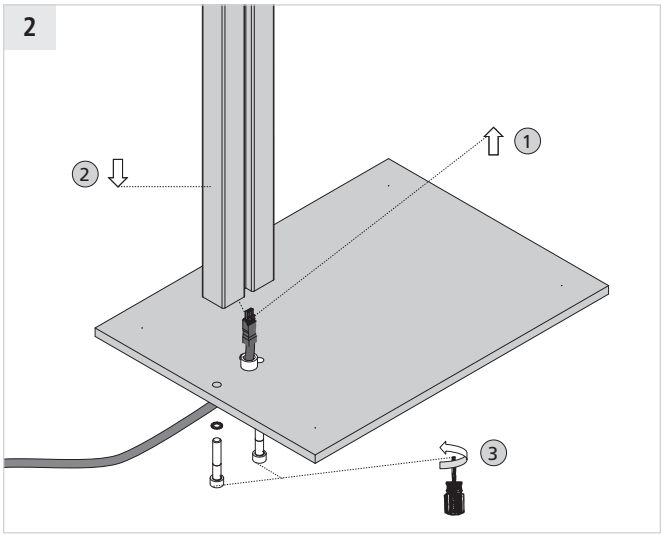

3

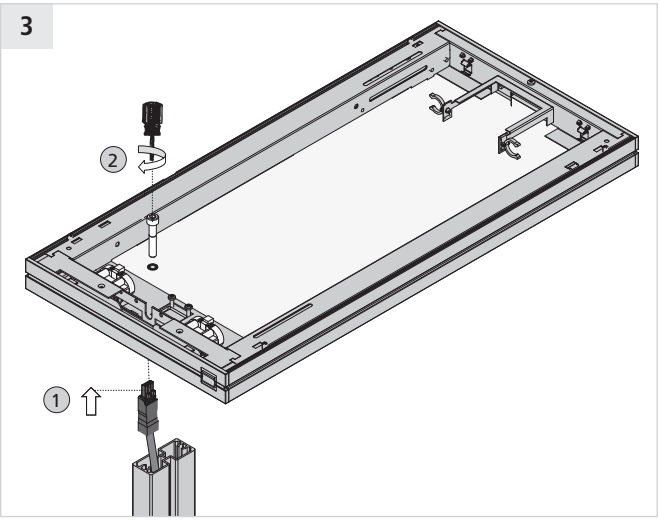

4

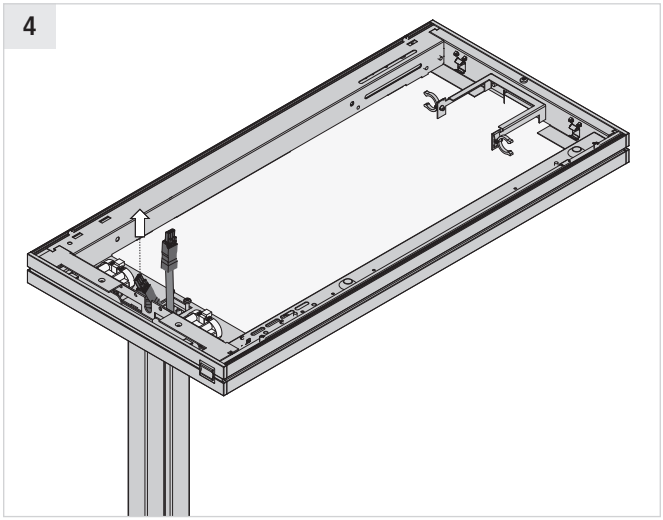

5

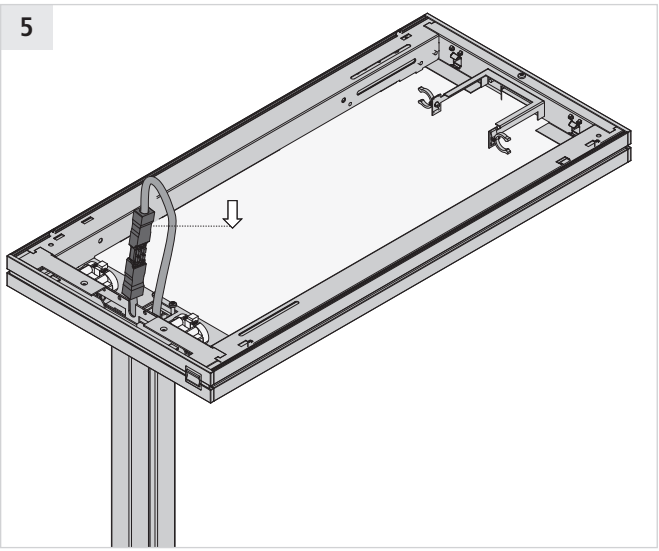

6

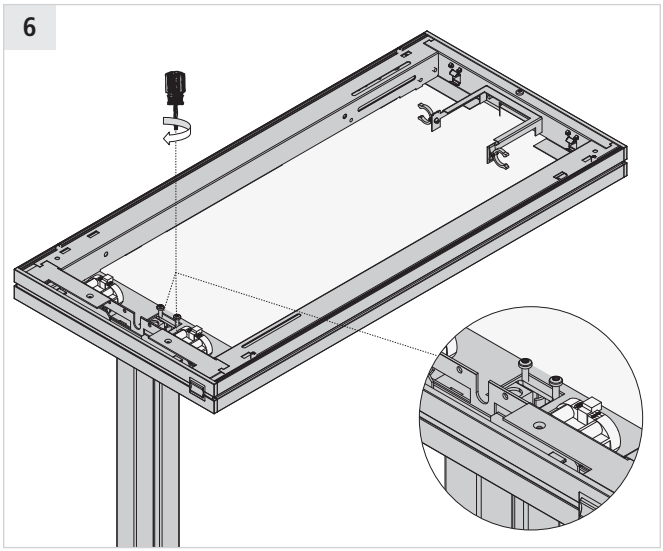

PERFORMANCE LIGHTING

SPITTLER Lichttechnik GmbH • Stapelner Str. 1 + 3 • 38644 Goslar / Germany • Tel. +49 (0) 53 21 / 37 77 - 0 • Fax +49 (0) 53 21 / 37 77 - 99 • info@spittler.de • www.spittler.com

7

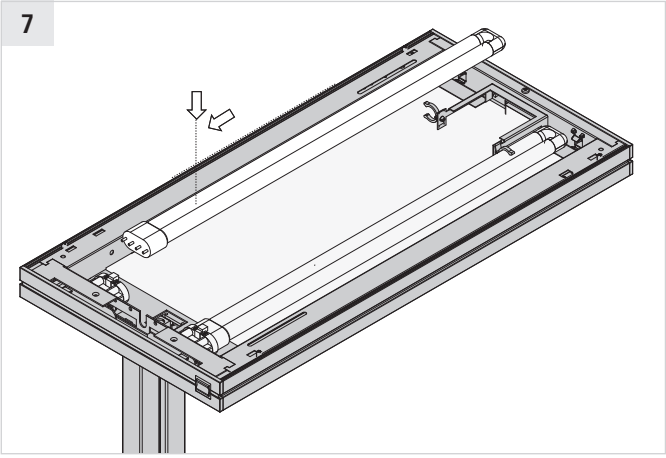

8

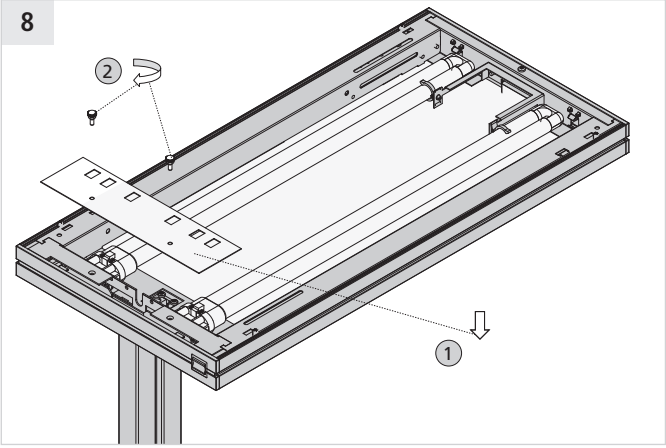

9

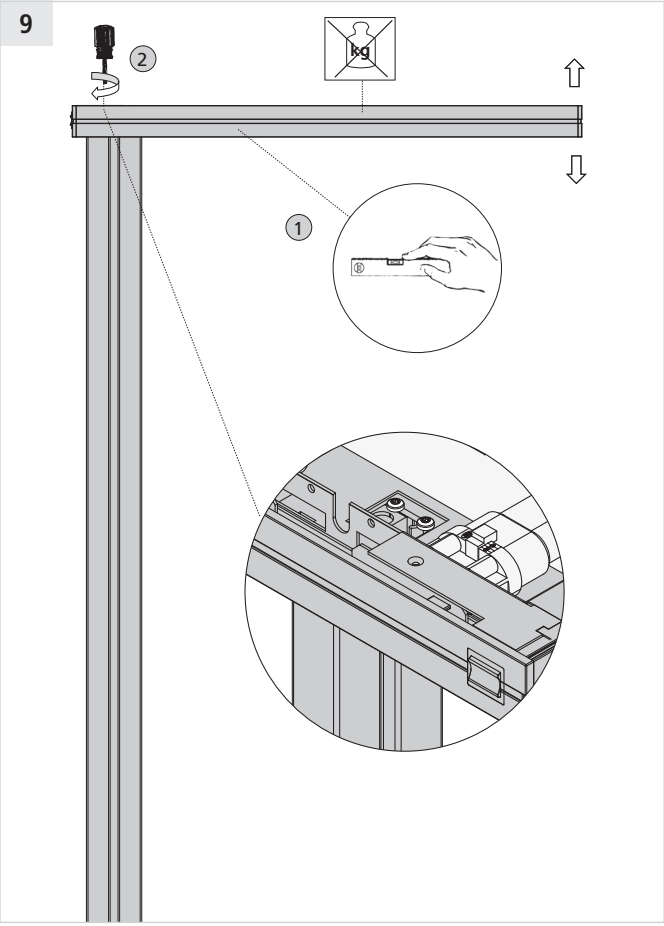

Information Información Informazioni
Information Information Tideot

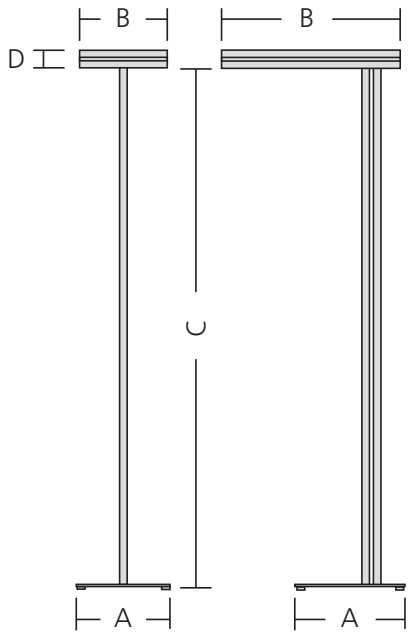

G – Gewicht / Weight / Peso / Poids / Peso / Paino

A	B	C	D	E
250 x 380 mm	312 x 645 mm	1900 mm	40 mm	17,5 kg